第４１城陽市テニス選手権大会 結果

会場　　鴻ノ巣山運動公園

4月30日(日)

一般男子シングルスBの部

優勝　　野口　晃二　　ナイターTC

準優勝　井口　琢巳　　リチャード

壮年男子ダブルスの部

優勝　　奥田・鎹　　星和電機/サン城陽

準優勝　中村・杉本　　アップル

初級女子ダブルスの部

優勝　　東・堀口　　Team クレセントM

準優勝　川端・井上　　フリー

５月３日(祝水)

壮年男子シングルスの部

優勝　　田中　宏導　　アップル

準優勝　杉本　敦　　アップル

一般男子シングルスＡの部

優勝　　酒井　優吉　　リチャード

準優勝　山本　貢史　　ポルト・ドゥ・ミチ

壮年女子ダブルスの部

優勝　　武村・尾崎　　ポルト・ドウ・ミチ

準優勝　室矢・西村　　Team ZERO

５月5日(祝金)

一般男子ダブルスの部

優勝　　舛本・﨑山　　ポルト・ドウ・ミチ

準優勝　川井・柳澤　　ポルト・ドウ・ミチ

一般女子ダブルスの部

優勝　　上田・堤　　ポルト・ドウ・ミチ

準優勝　岩村・小川　　INOUE.T.A/ポルト・ドウ・ミチ

５月14日(日)

グランドベテランMIXの部

優勝　　太田・佐野　　リチャード

準優勝　松尾・松尾　　ナイターテニスクラブ

城陽テニス協会

第４１城陽市テニス選手権大会 結果

一般男子シングルス　Ｂクラス 予選リーグ

A ブロック

	石本　信誉 Team ZERO	三宅　秀樹 リチャード	中川　裕 Return Ace	大西　恭寛 リチャード	順　位
石本　信誉 Team ZERO		6-4		0-6	2
三宅　秀樹 リチャード	4-6		6-2		3
中川　裕 Return Ace		2-6		1-6	4
大西　恭寛 リチャード	6-0		6-1		1

B ブロック

	檜川　勝 リチャード	野口　晃二 ナイターTC	井口　琢巳 リチャード	喜多　輝明 ポルト・ドゥ・ミチ	順　位
檜川　勝 リチャード		3-6		6-2	3
野口　晃二 ナイターTC	6-3		5-7		2
井口　琢巳 リチャード		7-5		6-1	1
喜多　輝明 ポルト・ドゥ・ミチ	2-6		1-6		4

一般男子シングルス　Ｂクラス　決勝トーナメント

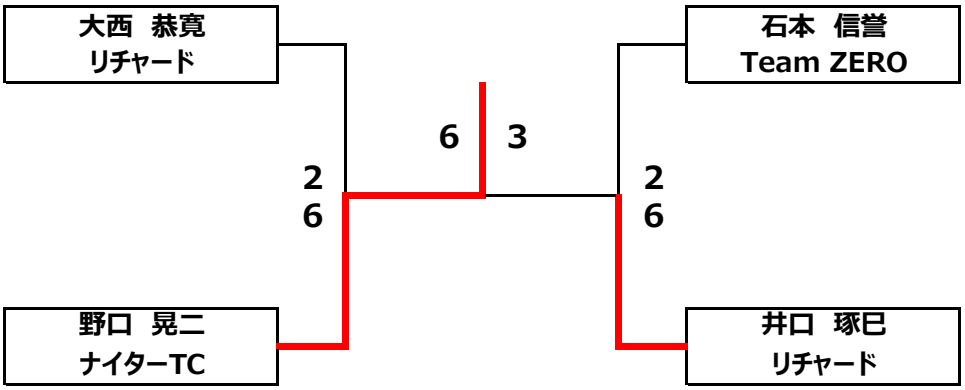

一般男子シングルス　Ｂクラス　順位トーナメント

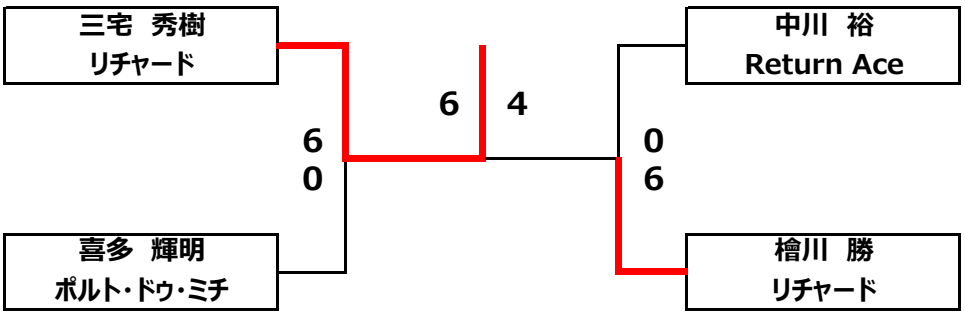

第４１城陽市テニス選手権大会 結果

壮年男子ダブルスの部　予選リーグ

A ブロック

	奥田・鎹 星和電機/サン城陽	木村・多田 ライジング	新井・新保 ＡＴＣ/ポルト	順　位
奥田・鎹 星和電機/サン城陽		6-0	6-3	**1**
木村・多田 ライジング	0-6		1-6	**3**
新井・新保 ＡＴＣ/ポルト	3-6	6-1		**2**

B ブロック

	中村・杉本 アップル	入江・吉川 Team クレセントM	龍野・下里 城陽ゴールデンクロス	順　位
中村・杉本 アップル		6-3	6-4	**1**
入江・吉川 Team クレセントM	3-6		3-6	**3**
龍野・下里 城陽ゴールデンクロス	4-6	6-3		**2**

C ブロック

	松田 ・吉田 プロジェクトＪ/サン城陽TC	三浦・上田 ポルト・ドゥ・ミチ	官見・川口 Team クレセントM	順　位
松田 ・吉田 プロジェクトＪ/サン城陽TC		7-5	6-2	**1**
三浦・上田 ポルト・ドゥ・ミチ	5-7		6-4	**2**
官見・川口 Team クレセントM	2-6	4-6		**3**

D ブロック

	西嶋・三輪 リチャード	野村・中田 ポルト・ドゥ・ミチ	木下・服部 ＡＴＣ	久保田・大坪 ライジング	順　位
西嶋・三輪 リチャード		6-1		6-2	**2**
野村・中田 ポルト・ドゥ・ミチ	1-6		1-6		**4**
木下・服部 ＡＴＣ		6-1		6-1	**1**
久保田・大坪 ライジング	2-6		1-6		**3**

第４１城陽市テニス選手権大会 結果

壮年男子ダブルスの部　決 勝 ト - ナ メ ン ト

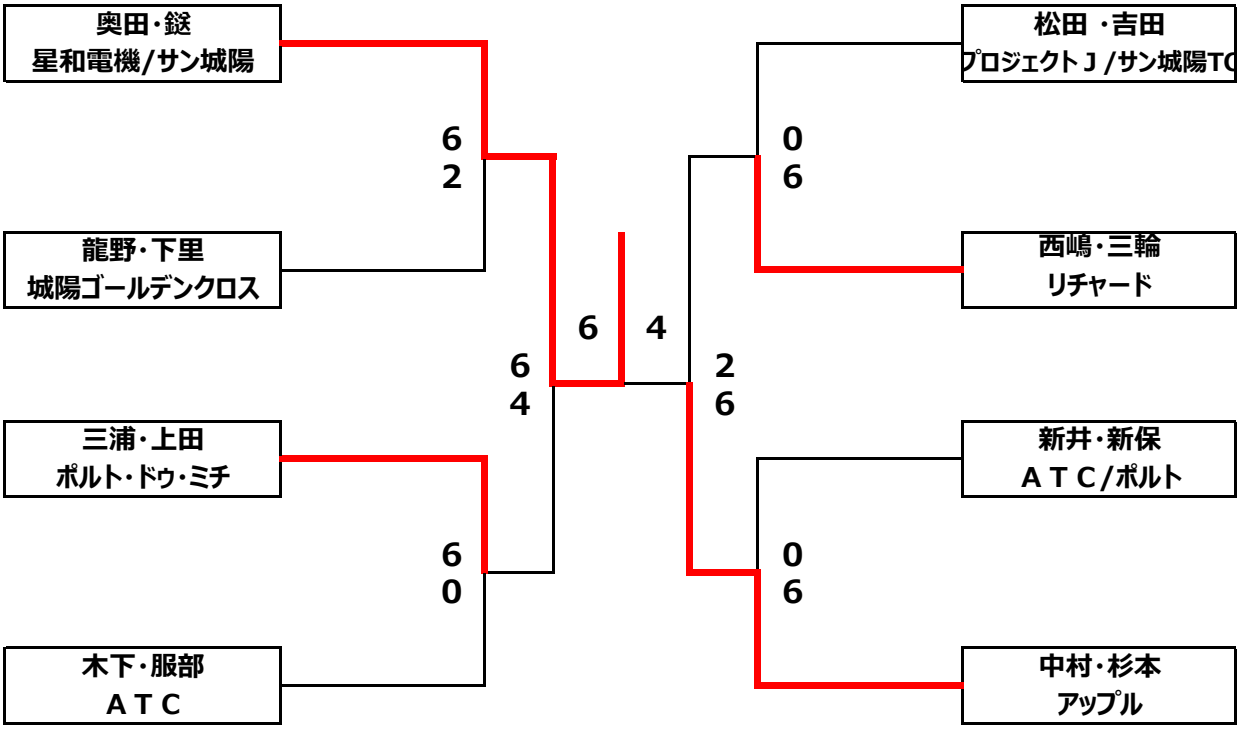

壮年男子ダブルスの部　順位トーナメント

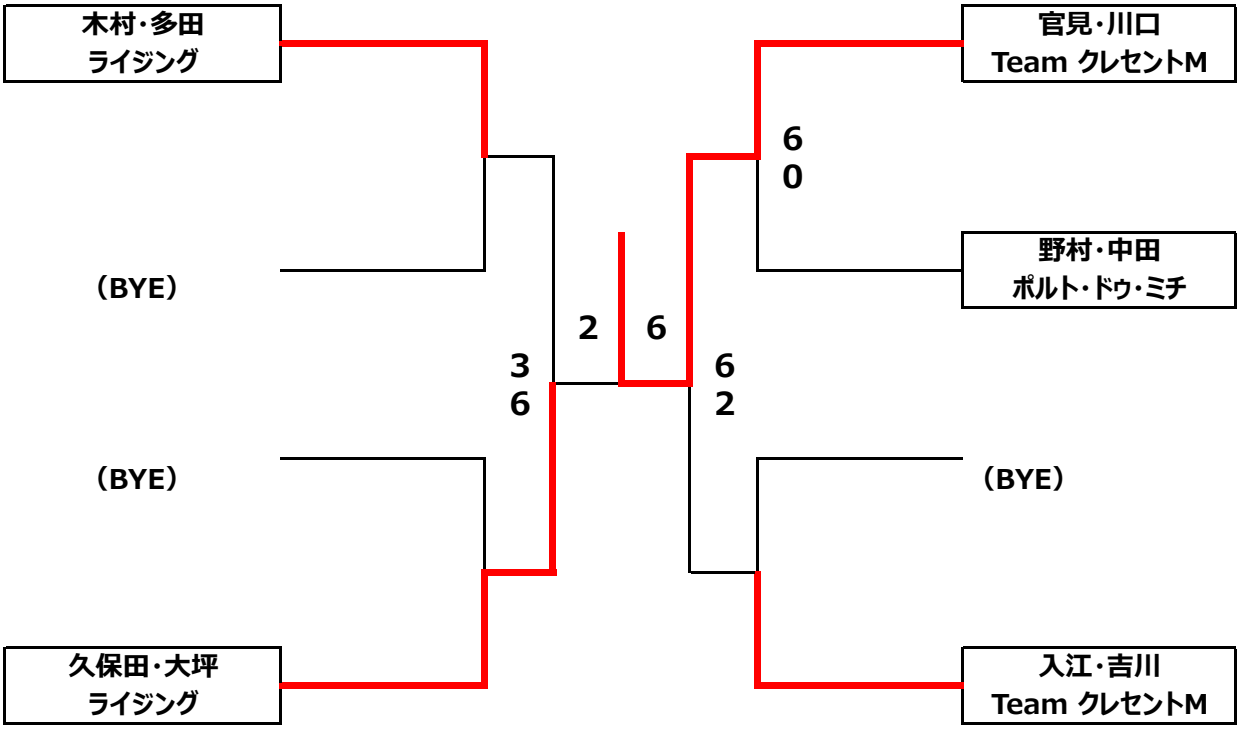

第４１城陽市テニス選手権大会 結果

初級女子ダブルスの部　予選リーグ

A ブロック

	渡辺・足立 Team クレセントM	田中・重田 城陽ゴールデンクロス	満岡・肥後 W-MOM	順　位
渡辺・足立 Team クレセントM		7-6(7)	6-4	**1**
田中・重田 城陽ゴールデンクロス	6-7(7)		6-2	**2**
満岡・肥後 W-MOM	4-6	2-6		**3**

B ブロック

	水野・播摩 しらとりテニスクラブ	小泉・橋本 W-MOM	東・堀口 Team クレセントM	順　位
水野・播摩 しらとりテニスクラブ		3-6	2-6	**3**
小泉・橋本 W-MOM	6-3		1-6	**2**
東・堀口 Team クレセントM	6-2	6-1		**1**

C ブロック

	加藤・植田 W-MOM	森・川口 Team クレセントM	家永・楠 しらとりテニスクラブ	川端・井上 フリー	順　位
加藤・植田 W-MOM		1-6		4-6	**3**
森・川口 Team クレセントM	6-1		6-2		**1**
家永・楠 しらとりテニスクラブ		2-6		2-6	**4**
川端・井上 フリー	6-4		6-2		**2**

第４１城陽市テニス選手権大会 結果

初級女子ダブルスの部　決勝トーナメント

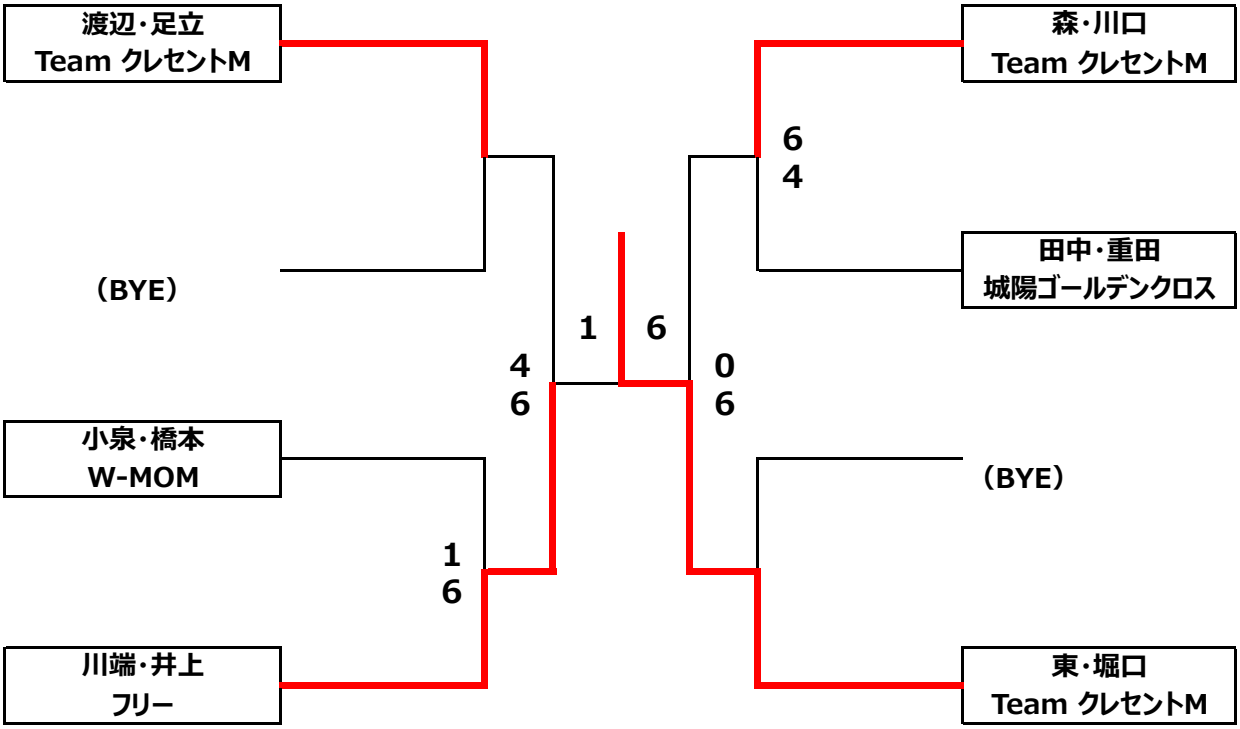

初級女子ダブルスの部　順位トーナメント

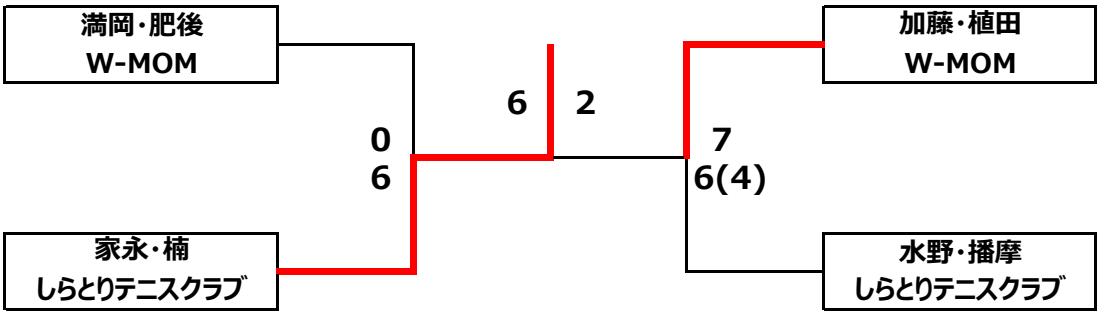

第４１城陽市テニス選手権大会 結果

壮年男子シングルスの部　予選リーグ

A ブロック

	杉本　敦 アップル	平田　達弥 京都梅花園	田中　宏導 アップル	服部　一亨 ライジング	順　位
杉本　敦 アップル		6-0		6-0	1
平田　達弥 京都梅花園	0-6		0-6		4
田中　宏導 アップル		6-0		6-2	2
服部　一亨 ライジング	0-6		2-6		3

B ブロック

	太田　好佑 リチャード	橋爪　宏一 アップル	一瀬　弘次 京都精管	石本　信誉 Team ZERO	順　位
太田　好佑 リチャード		6-1		6-1	1
橋爪　宏一 アップル	1-6		7-6(2)		3
一瀬　弘次 京都精管		6-7(2)		3-6	4
石本　信誉 Team ZERO	1-6		6-3		2

壮年男子シングルスの部　決勝トーナメント

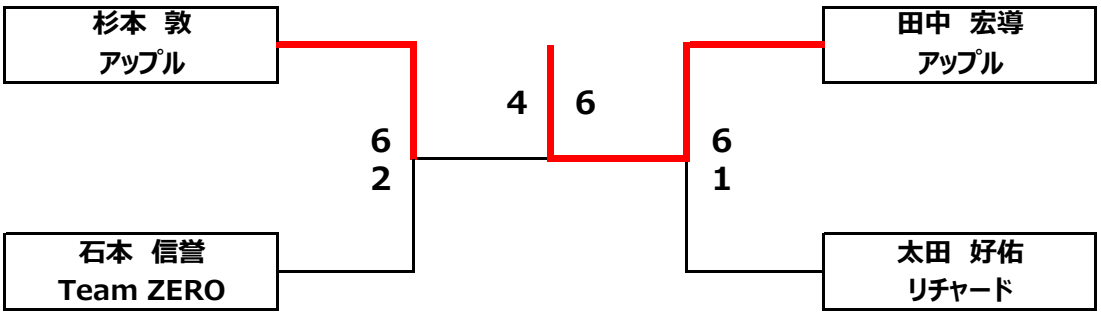

壮年男子シングルスの部　順位トーナメント

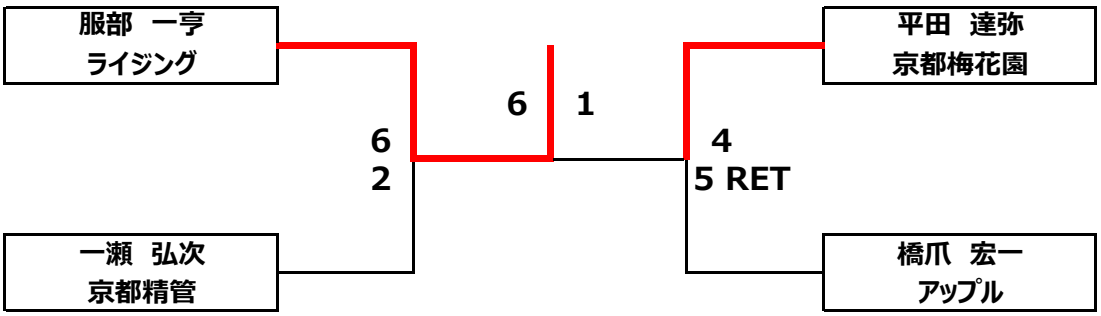

第４１城陽市テニス選手権大会 結果

一般男子シングルスＡの部　予選リーグ

A ブロック

	山本　貢史 ポルト・ドゥ・ミチ	田中　宏導 アップル	八幡　泰樹 リチャード	順　位
山本　貢史 ポルト・ドゥ・ミチ		7-5	6-3	1
田中　宏導 アップル	5-7		6-1	2
八幡　泰樹 リチャード	3-6	1-6		3

B ブロック

	杉本　敦 アップル	矢部　光 ポルト・ドゥ・ミチ	酒井　優吉 リチャード	順　位
杉本　敦 アップル		1-6	1-6	3
矢部　光 ポルト・ドゥ・ミチ	6-1		0-6	2
酒井　優吉 リチャード	6-1	6-0		1

一般男子シングルスＡの部　決勝トーナメント

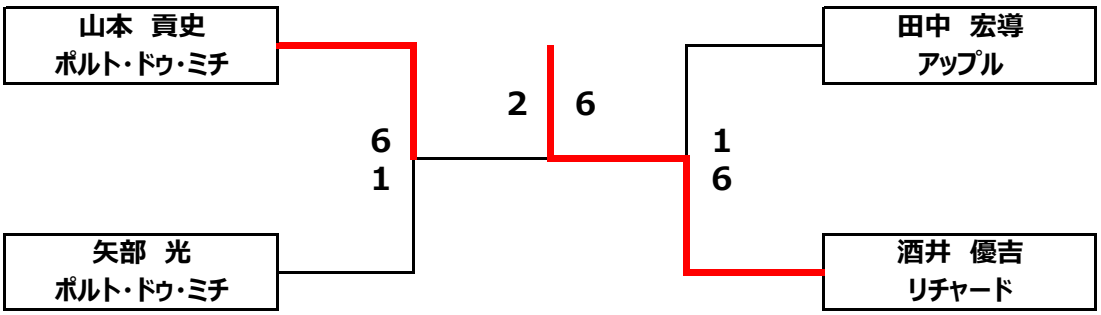

一般男子シングルスＡの部　順位トーナメント

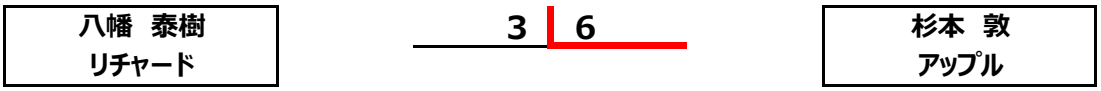

第４１城陽市テニス選手権大会 結果

一般男子ダブルスの部　予選リーグ

A ブロック

	舛本・﨑山 ポルト・ドウ・ミチ	小川・新井 ポルト・ドウ・ミチ	太田・永原 リチャード	順　位
舛本・﨑山 ポルト・ドウ・ミチ		6-2	6-2	**1**
小川・新井 ポルト・ドウ・ミチ	2-6		6-4	**2**
太田・永原 リチャード	2-6	4-6		**3**

Bブロック

	山本・杉本 ポルト・ドウ・ミチ	石本・西村 Team ZERO	八幡・岸田 リチャード	順　位
山本・杉本 ポルト・ドウ・ミチ		6-1	4-6	**2**
石本・西村 Team ZERO	1-6		0-6	**3**
八幡・岸田 リチャード	6-4	6-0		**1**

C ブロック

	川井・柳澤 ポルト・ドウ・ミチ	中井・内海 ポルト・ドウ・ミチ	西邑・錦織 Team ZERO	順　位
川井・柳澤 ポルト・ドウ・ミチ		7-6(6)	6-1	**1**
中井・内海 ポルト・ドウ・ミチ	6-7(6)		6-4	**2**
西邑・錦織 Team ZERO	1-6	4-6		**3**

D ブロック

	三浦・石原 ポルト・ドウ・ミチ	宮脇・林 Team ZERO	冨士野・奥野 0-40	木下・服部 ＡＴＣ	順　位
三浦・石原 ポルト・ドウ・ミチ		2-6	3-6	6-4	**3**
宮脇・林 Team ZERO	6-2		7-5	6-0	**1**
冨士野・奥野 0-40	6-3	5-7		6-3	**2**
木下・服部 ＡＴＣ	4-6	0-6	3-6		**4**

第４１城陽市テニス選手権大会 結果

一般男子ダブルスの部　決勝トーナメント

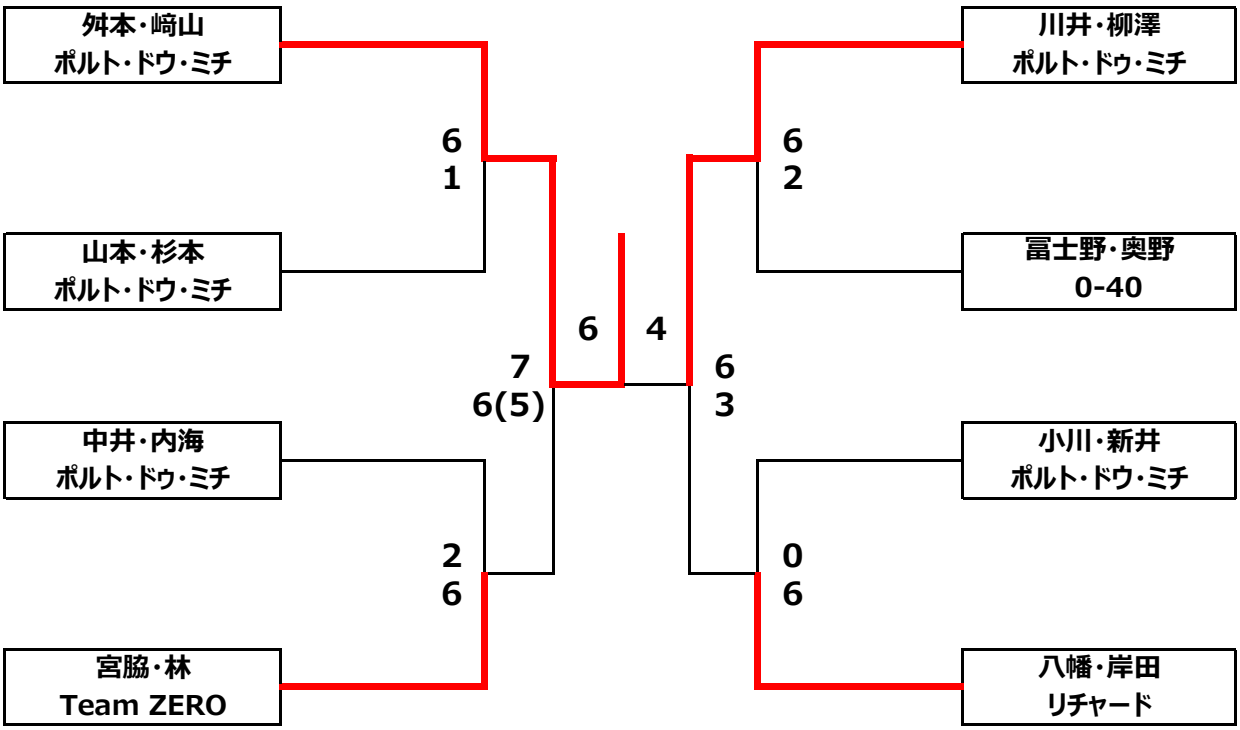

一般男子ダブルスの部　順位トーナメント

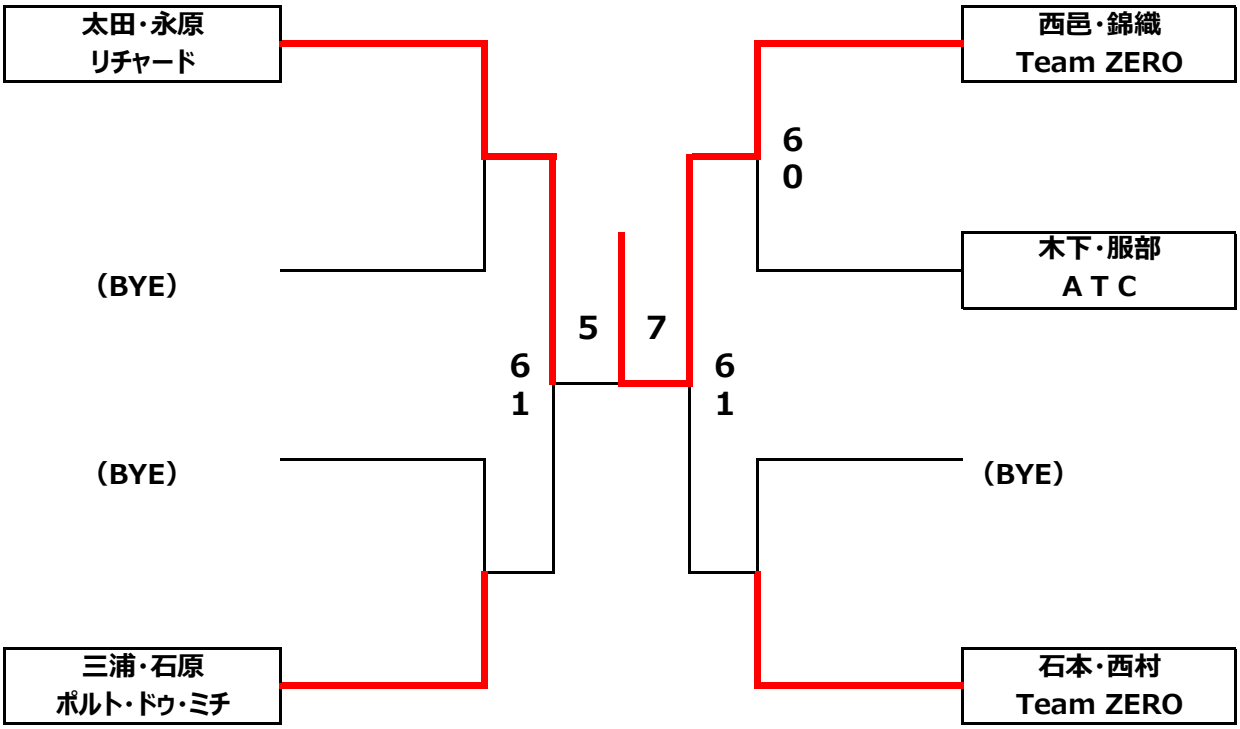

第４１城陽市テニス選手権大会 結果

一般女子ダブルスの部 決勝リーグ

	上田・堤 ポルト・ドゥ・ミチ	金子・野田 プロジェクトＪ/INOUE・Ｔ・Ａ	岩村・小川 INOUE・Ｔ・Ａ/ポルト・ドゥ・ミチ	順　位
上田・堤 ポルト・ドゥ・ミチ		8-1	8-5	**1**
金子・野田 プロジェクトＪ/INOUE・Ｔ・Ａ	1-8		4-8	**3**
岩村・小川 INOUE・Ｔ・Ａ/ポルト・ドゥ・ミチ	5-8	8-4		**2**

第４１城陽市テニス選手権大会 結果

壮年女子ダブルスの部　決勝リーグ

	武村・尾崎 ポルト・ドゥ・ミチ	古賀・遠山 Team ZERO/INOUE・T・A	室矢/西村 Team ZERO	順　位
武村・尾崎 ポルト・ドゥ・ミチ		8-3	8-4	**1**
古賀・遠山 Team ZERO/INOUE・T・A	3-8		4-8	**3**
室矢/西村 Team ZERO	4-8	8-4		**2**

第４１回城陽市テニス選手権大会

ＭＩＸダブルスベテランの部　決勝リーグ

	太田・佐野 リチャード	松尾・松尾 ナイターテニスクラブ	龍野・龍野 城陽ゴールデンクロス	野瀬・野瀬 JOYO79	高瀬・植垣 プロジェクトＪ	順　位
太田・佐野 リチャード		6-0	6-1	6-0	6-2	**1**
松尾・松尾 ナイターテニスクラブ	0-6		6-2	6-1	6-2	**2**
龍野・龍野 城陽ゴールデンクロス	1-6	2-6		6-0	6-3	**3**
野瀬・野瀬 JOYO79	0-6	1-6	0-6		0-6	**5**
高瀬・植垣 プロジェクトＪ	2-6	2-6	3-6	6-0		**4**